KREUZER INTERNATIONAL

DATENBLATT

Minibar Eco Greenstar® 30/419
Artikelnummer / Item No.: ECO-30419
Stand / As of: 11/2026

DEUTSCH | ENGLISCH

DATENBLATT | DATA SHEET

Minibar Eco Greenstar® 30/419

Minibar Eco Greenstar® 30/419

Anspruchsvolle Gäste schätzen den geräuschlosen Kühlkomfort und die herausragende Energieeffizienz der thermoelektrischen 30-Liter-Minibar. Sie hilft Hotels, Betriebskosten zu senken, und ist dank des serienmäßigen Schnellverschluss-Schiebescharniers freistehend oder im Möbel einsetzbar.

Discerning guests appreciate the silent cooling and outstanding energy efficiency of this thermoelectric 30-litre minibar. It helps hotels cut operating costs and, thanks to the standard quick-release sliding hinge, works free-standing or built into furniture.





Jetzt im Webshop entdecken

Vorteile | Benefits

- **Energieeffizient und umweltfreundlich**
  Energy-efficient and eco-friendly
- **Geräuschloser Betrieb**
  Silent operation
- **Einfache und intuitive Bedienung**
  Simple, intuitive operation
- **Kompakte Außenmaße – geräumiges Innenleben**
  Compact outside – spacious inside
- **Reparierbar: Ersatzteile & Reparaturservice**
  Repairable: spare parts & repair service
- **Freistehend oder im Möbel einbaubar**
  Free-standing or built into furniture

Merkmal | Feature	**Details**
Maße | Dimensions (H x W x D)	512 x 419 x 397 mm
Gewicht | Weight	10 kg
Nutzinhalt | Net volume	27 l
Farbe | Colour	Schwarz | Black
Kühltechnik | Cooling	Thermoelektrisch | Thermoelectric
Spannung | Voltage	220 – 240 V / 50 – 60 Hz
Leistungsaufnahme | Power input	max. 50 W
Energieverbrauch / Jahr | per year	96 kWh
Möglicher Tagesverbrauch | per day	0,16 kWh
Energieeffizienzklasse | Energy class	G
Kühltemperatur | Cooling range	8 – 15 °C
Geräuschemission | Noise	0 dB – geräuschlos | silent

Stromverbrauch im Vergleich | Energy consumption compared

Möglicher Jahresverbrauch in kWh: Thermoelektrik gegenüber Absorber | Possible annual consumption in kWh: thermoelectric vs. absorption

Eco Greenstar® 30/419 Thermoelektrisch | Thermoelectric
96 kWh

Absorber Minibar C30VAL Absorber | Absorption
268 kWh

–64 % **weniger Stromverbrauch**
lower energy use

≈ 17.200 kWh Ersparnis pro Jahr bei 100 Zimmern
≈ 17.200 kWh saved per year with 100 rooms

Datenbasis: mögliche Jahresverbräuche laut kreuzer-gmbh.com, Stand 11/2026. Tatsächlicher Verbrauch abhängig von Umgebung und Nutzung.

Kreuzer International GmbH
Haidbachstraße 23 / A-4061 Linz
Pasching

Online finden Sie uns unter
www.kreuzer-gmbh.com

Aus Österreich
+43/7229/66 360

Aus Deutschland
+49 89 458 354 36

Per E-Mail an
office@kreuzer-gmbh.com

KREUZER INTERNATIONAL

TECHNISCHES DATENBLATT

Minibar Eco Greenstar® 30/419
Artikelnummer / Item No.: ECO-30419
Stand / As of: 11/2026

DEUTSCH | ENGLISCH

MASSE & EINBAU | DIMENSIONS & INSTALLATION

Minibar Eco Greenstar® 30/419
Artikelnummer / Item No.: ECO-30419

1. Außenmaße | External dimensions

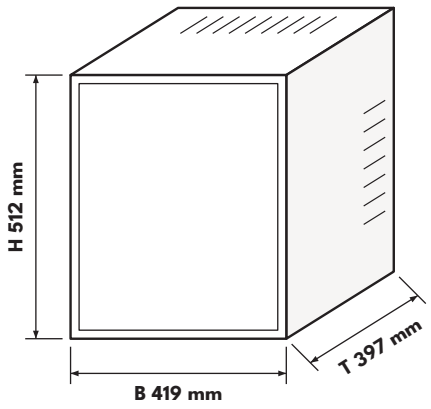

H HÖHE HEIGHT	B BREITE WIDTH	T TIEFE DEPTH
512 mm	419 mm	397 mm

2. Einbauplan | Installation diagram

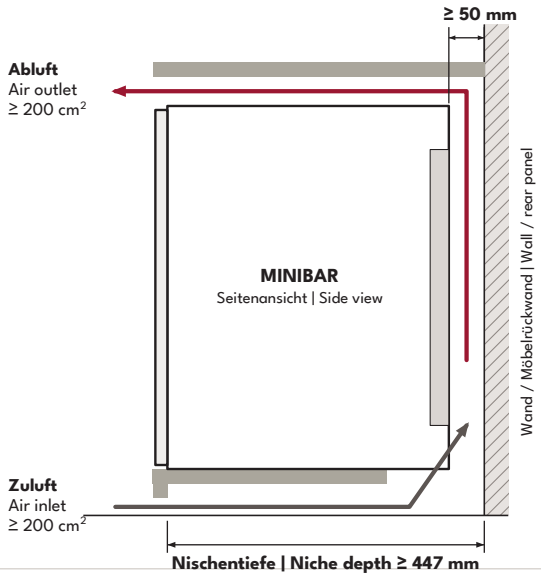

3. Einbauhinweise | Installation notes

- **Abstand zwischen Geräterückseite und Wand mindestens 50 mm.**
  Keep at least 50 mm between the rear of the unit and the wall.
- **Zu- und Abluftöffnung im Möbel jeweils mindestens 200 cm² (z. B. 40 x 5 cm), auch bei Lüftungsgittern.**
  Air inlet and outlet in the furniture at least 200 cm² each (e.g. 40 x 5 cm), also with grilles.
- **Frischluft strömt unten vorne ein, Warmluft tritt oben hinten aus – Lüftungsöffnungen des Geräts nicht abdecken.**
  Fresh air enters at the bottom front, warm air exits at the top rear – do not cover the unit's vents.
- **Die zugeführte Luft darf nicht vorgewärmt sein (keine Wärmequellen im Luftweg).**
  Supply air must not be pre-heated (no heat sources in the air path).
- **Gerät waagrecht aufstellen, maximale Neigung 2°. Betrieb nur in Innenräumen.**
  Install level, maximum tilt 2°. Indoor use only.

4. Elektrik & Ausstattung | Electrical data & equipment

Kühltechnik | Cooling	Thermoelektrisch | Thermoelectric	**Thermostat** | Thermostat	Elektronisch | Electronic
Spannung | Voltage	220 – 240 V / 50 – 60 Hz	**Innenbeleuchtung** | Interior light	LED
Leistungsaufnahme | Power input	max. 50 W	**Innenmaße** | Internal dims (H x W x D)	421 x 355 x 188 mm
Energieverbrauch / Jahr | per year	96 kWh	**Türanschlag** | Door hinge	Rechts, wechselbar | Right, reversible
Kältemittel | Refrigerant	R600a	**Scharnier** | Hinge	Schiebescharnier | Sliding hinge
Klimaklasse | Climate class	N (16 – 32 °C)	**Aufstellung** | Installation	Freistehend / Einbau | Free-standing / built-in
Abtauung | Defrosting	Automatisch | Automatic	**Optionen** | Options	Rollen, Schloss | Castors, lock

Reparatur- & Ersatzteilservice – eine zweite Chance für jedes Gerät | Repair & spare parts service

Reparieren statt wegwerfen: Wir reparieren Ihre Minibar auch nach der Garantiezeit und halten passende Ersatzteile bereit. Das verlängert die Nutzungsdauer, schont Ressourcen und unterstützt Sie dabei, Ihre ESG-Ziele zu erreichen. **kreuzer-gmbh.com/reparaturen-und-ersatzteile**

Repair instead of replace – also after the warranty period, with matching spare parts. Longer service life, fewer resources, and support for your ESG targets.

Technische Änderungen und Irrtümer vorbehalten. Maße in mm (H x B x T). Einbauhinweise gemäß Herstellerangaben. | Subject to technical changes and errors.

Kreuzer International GmbH
Haidbachstraße 23 / A-4061 Linz
Pasching

Online finden Sie uns unter
www.kreuzer-gmbh.com

Aus Österreich
+43/7229/66 360

Aus Deutschland
+49 89 458 354 36

Per E-Mail an
office@kreuzer-gmbh.com