KREUZER INTERNATIONAL

DATENBLATT

Drawer Minibar Eco Greenstar® S44
Artikelnummer / Item No.: ECO-S44
Stand / As of: 11/2026

DEUTSCH | ENGLISCH

DATENBLATT | DATA SHEET

Schubladenminibar Eco Greenstar® S44

Drawer Minibar Eco Greenstar® S44

Die Schubladen-Minibar überzeugt durch praktischen Schubladenzugriff, geräuschlosen thermoelektrischen Betrieb und geringen Energieverbrauch – und setzt damit neue Maßstäbe für Komfort und Kühlleistung. Modernes Design und effiziente Kühlung für den Einbau im Möbel.

The drawer minibar offers convenient drawer access, silent thermoelectric operation and low energy consumption – setting new standards for comfort and cooling performance. Modern design and efficient cooling for installation in furniture.





Jetzt im Webshop entdecken

Vorteile | Benefits

- **Energieeffizient und umweltfreundlich**
  Energy-efficient and eco-friendly
- **Geräuschloser Betrieb**
  Silent operation
- **Einfache und intuitive Bedienung**
  Simple, intuitive operation
- **Kompakte Außenmaße – geräumiges Innenleben**
  Compact outside – spacious inside
- **Reparierbar: Ersatzteile & Reparaturservice**
  Repairable: spare parts & repair service
- **Freistehend oder im Möbel einbaubar**
  Free-standing or built into furniture

Merkmal | Feature	**Details**
Maße | Dimensions (H x W x D)	417 x 549 x 483 mm
Gewicht | Weight	16,4 kg
Nutzinhalt | Net volume	41 l
Farbe | Colour	Schwarz | Black
Kühltechnik | Cooling	Thermoelektrisch | Thermoelectric
Spannung | Voltage	230 V / 50 – 60 Hz
Leistungsaufnahme | Power input	max. 50 W
Energieverbrauch / Jahr | per year	120,45 kWh
Energieeffizienzklasse | Energy class	G
Kühltemperatur | Cooling range	8 – 15 °C
Geräuschemission | Noise	0 dB – geräuschlos | silent

Stromverbrauch im Vergleich | Energy consumption compared

Möglicher Jahresverbrauch in kWh: Thermoelektrik gegenüber Absorber | Possible annual consumption in kWh: thermoelectric vs. absorption

Eco Greenstar® S44 Thermoelektrisch | Thermoelectric
120,45 kWh

Absorber Minibar SM40 Platinum Absorber | Absorption
361 kWh

–67 % **weniger Stromverbrauch**
lower energy use

≈ 24.055 kWh Ersparnis pro Jahr bei 100 Zimmern
≈ 24.055 kWh saved per year with 100 rooms

Datenbasis: mögliche Jahresverbräuche laut kreuzer-gmbh.com, Stand 11/2026. Tatsächlicher Verbrauch abhängig von Umgebung und Nutzung.

Kreuzer International GmbH
Haidbachstraße 23 / A-4061 Linz
Pasching

Online finden Sie uns unter
www.kreuzer-gmbh.com

Aus Österreich
+43/7229/66 360

Aus Deutschland
+49 89 458 354 36

Per E-Mail an
office@kreuzer-gmbh.com

KREUZER INTERNATIONAL

TECHNISCHES DATENBLATT

Drawer Minibar Eco Greenstar® S44
Artikelnummer / Item No.: ECO-S44
Stand / As of: 11/2026

DEUTSCH | ENGLISCH

MASSE & EINBAU | DIMENSIONS & INSTALLATION

Schubladenminibar Eco Greenstar® S44

Artikelnummer / Item No.: ECO-S44

1. Außenmaße | External dimensions

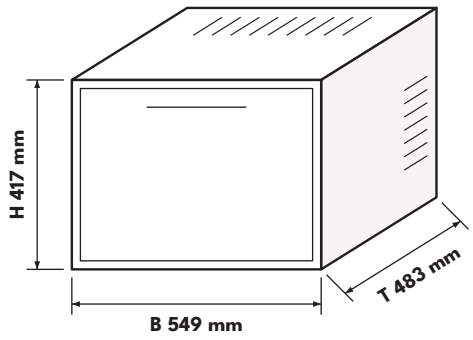

H HÖHE HEIGHT	B BREITE WIDTH	T TIEFE DEPTH
417 mm	549 mm	483 mm

2. Einbauplan | Installation diagram

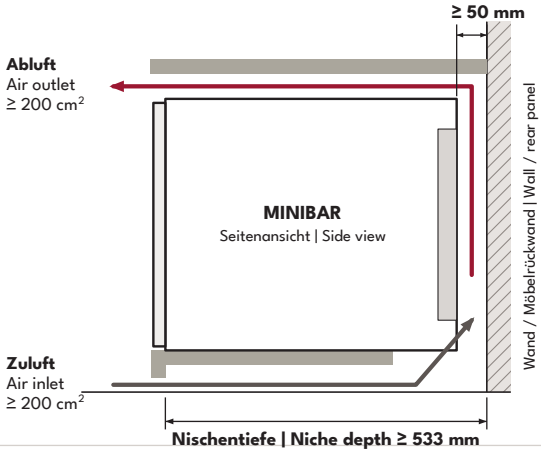

3. Einbauhinweise | Installation notes

- **Abstand zwischen Geräterückseite und Wand mindestens 50 mm.**
  Keep at least 50 mm between the rear of the unit and the wall.
- **Zu- und Abluftöffnung im Möbel jeweils mindestens 200 cm² (z. B. 40 x 5 cm), auch bei Lüftungsgittern.**
  Air inlet and outlet in the furniture at least 200 cm² each (e.g. 40 x 5 cm), also with grilles.
- **Frischluft strömt unten vorne ein, Warmluft tritt oben hinten aus – Lüftungsöffnungen des Geräts nicht abdecken.**
  Fresh air enters at the bottom front, warm air exits at the top rear – do not cover the unit's vents.
- **Die zugeführte Luft darf nicht vorgewärmt sein (keine Wärmequellen im Luftweg).**
  Supply air must not be pre-heated (no heat sources in the air path).
- **Gerät waagrecht aufstellen, maximale Neigung 2°. Betrieb nur in Innenräumen.**
  Install level, maximum tilt 2°. Indoor use only.
- **Möbelfront (MDF, 452 x 309 mm) wird mit 4 Schrauben an der Schublade befestigt – Montageanleitung auf Seite 3 und 4.**
  The furniture front (MDF, 452 x 309 mm) is fixed to the drawer with 4 screws – see installation instructions on pages 3 and 4.

4. Elektrik & Ausstattung | Electrical data & equipment

Kühltechnik | Cooling	Thermoelektrisch | Thermoelectric	**Bruttoinhalt** | Total volume	44 l
Spannung | Voltage	230 V / 50 – 60 Hz	**Energieeffizienzindex** | EEI	124 %
Leistungsaufnahme | Power input	max. 50 W	**Möbelfront (MDF)** | Front panel	452 x 309 mm
Energieverbrauch / Jahr | per year	120,45 kWh	**Flaschentrenner** | Bottle separators	12 Stück | pcs
Kältemittel | Refrigerant	R600a	**Innenmaße** | Internal dims (H x W x D)	295 x 432 x 289 mm
Klimaklasse | Climate class	N (16 – 32 °C)	**Öffnung** | Opening	Schublade | Drawer
Abtauung | Defrosting	Automatisch | Automatic	**Aufstellung** | Installation	Freistehend / Einbau | Free-standing / built-in
Thermostat | Thermostat	Elektronisch | Electronic	**Optionen** | Options	Rollen, Schloss | Castors, lock
Innenbeleuchtung | Interior light	LED		

Reparatur- & Ersatzteilservice – eine zweite Chance für jedes Gerät | Repair & spare parts service

Reparieren statt wegwerfen: Wir reparieren Ihre Minibar auch nach der Garantiezeit und halten passende Ersatzteile bereit. Das verlängert die Nutzungsdauer, schont Ressourcen und unterstützt Sie dabei, Ihre ESG-Ziele zu erreichen. **kreuzer-gmbh.com/reparaturen-und-ersatzteile**

Repair instead of replace – also after the warranty period, with matching spare parts. Longer service life, fewer resources, and support for your ESG targets.

Technische Änderungen und Irrtümer vorbehalten. Maße in mm (H x B x T). Einbauhinweise gemäß Herstellerangaben. | Subject to technical changes and errors.

Kreuzer International GmbH
Haidbachstraße 23 / A-4061 Linz
Pasching

Online finden Sie uns unter
www.kreuzer-gmbh.com

Aus Österreich
+43/7229/66 360

Aus Deutschland
+49 89 458 354 36

Per E-Mail an
office@kreuzer-gmbh.com

KREUZER INTERNATIONAL

TECHNISCHES DATENBLATT

Eco Greenstar S44 Schubladenminibar
Artikelnummer / Item No.: ECO-S44
Stand: 01.09.2025

DEUTSCH | ENGLISCH

MONTAGEANLEITUNG | INSTALLATION INSTRUCTIONS

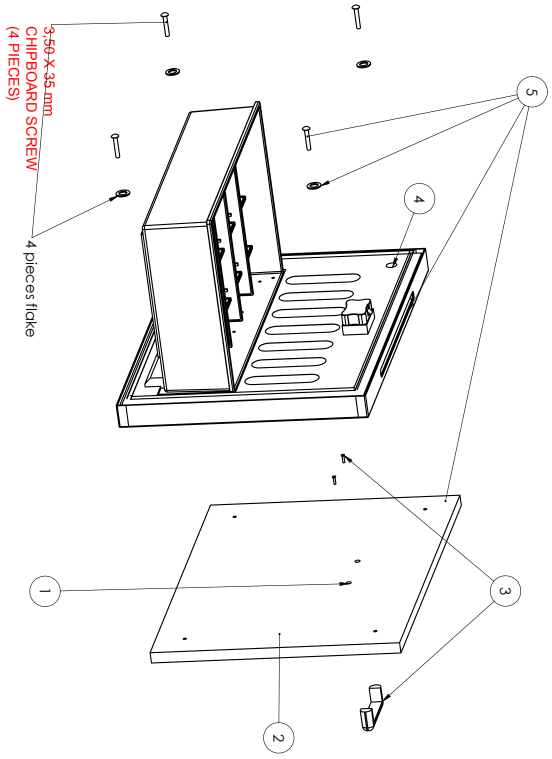

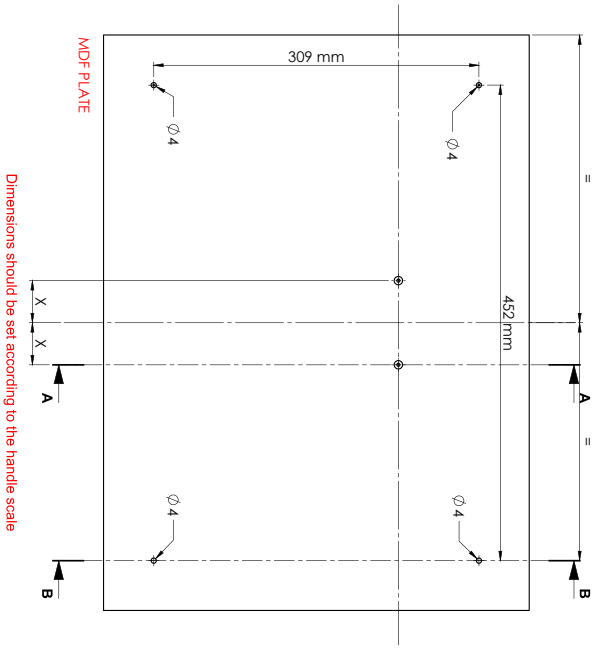

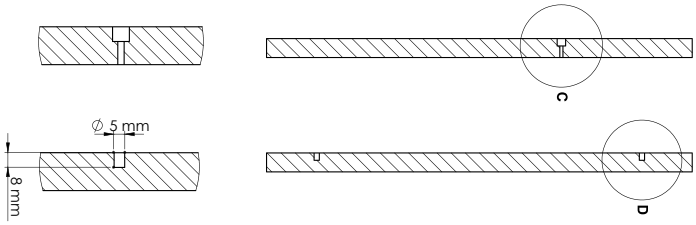

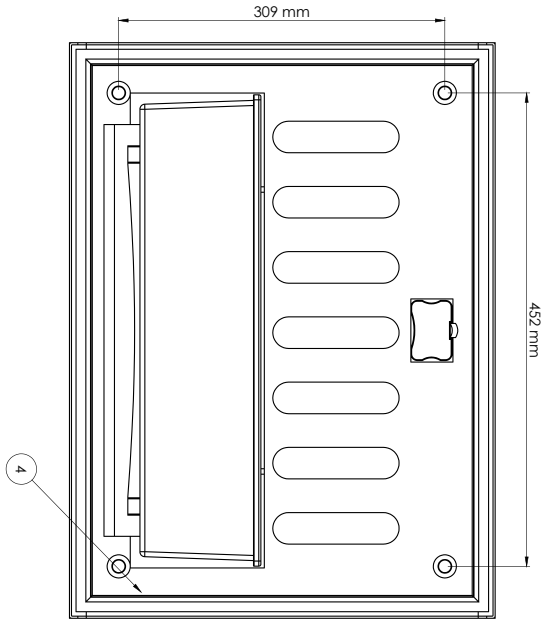

ITEM	DESCRIPTION
1	MAKE HOLES RELATED TO DETAIL C
2	MAKE HOLES RELATED TO DETAIL D (4 PIECES)
3	HANDLE MUST FIXED TO MDF PLATE
4	THERE MUST BE FOUR HOLES WHICH'S DIAMETERS 3 MM
5	FASTEN THE MINIBAR'S DOOR AND THE MDF PLATE WITH FLAKE AND FOUR SCREW

Kreuzer International GmbH
Haidbachstraße 23 / A-4061 Linz
Pasching

Online finden Sie uns unter
www.kreuzer-gmbh.com

Aus Österreich
+43/7229/66 360

Aus Deutschland
+49 89 458 354 36

Per E-Mail an
office@kreuzer-gmbh.com

MONTAGEANLEITUNG | INSTALLATION INSTRUCTIONS

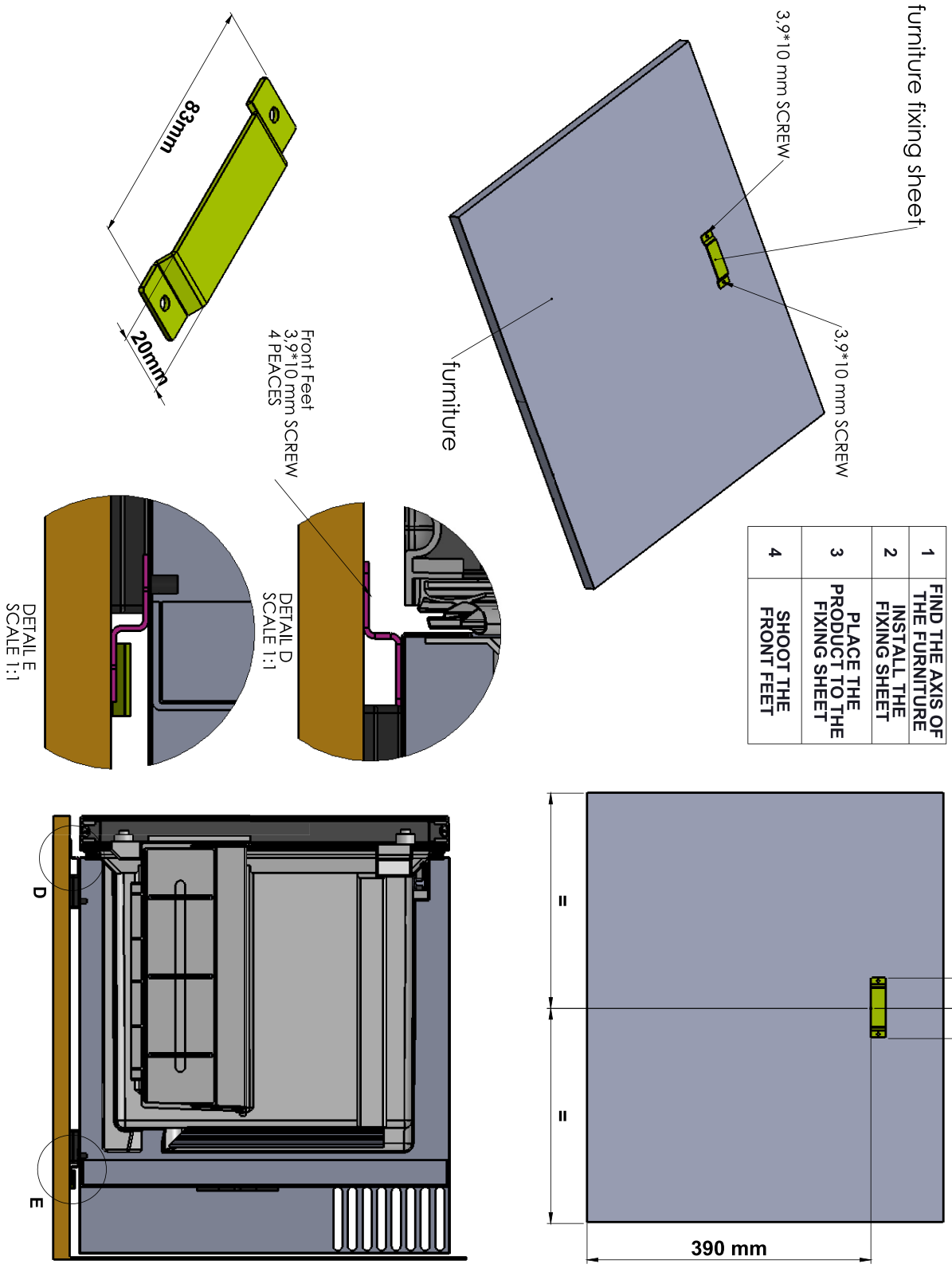

Kreuzer International GmbH
Haidbachstraße 23 / A-4061 Linz
Pasching

Online finden Sie uns unter
www.kreuzer-gmbh.com

Aus Österreich
+43/7229/66 360

Aus Deutschland
+49 89 458 354 36

Per E-Mail an
office@kreuzer-gmbh.com